ORPU

Tauchmotorpumpe "Söffel B"

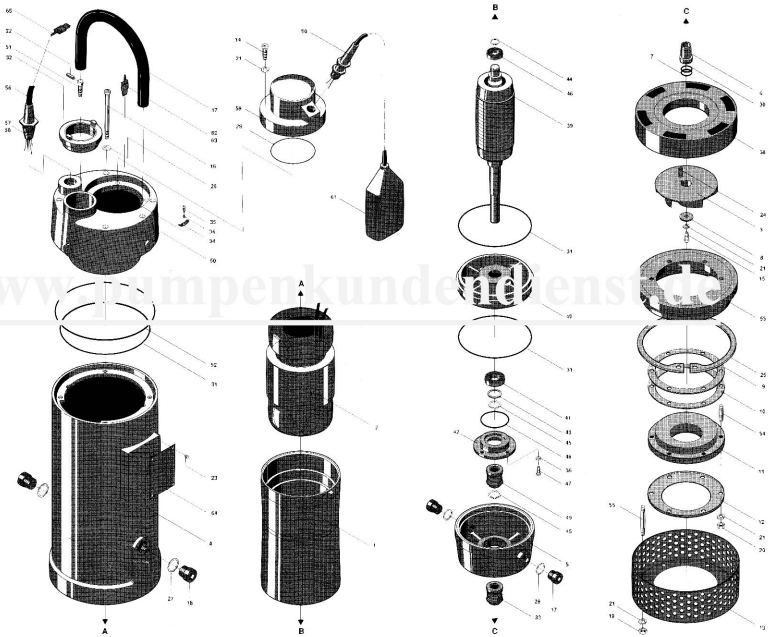

1 Ständergehäuse
2 Ständerpaket mit Wicklung
3 Laufrad Aluf. 1.0.5, 1.0.5, 1.1.1R
4 Mantelrohr
5 Diffusor
6 Zwischenbuchse
7 Druckring
8 Laufradhalteschraube
9 Ausgleichsdichtung
10 Ausgleichsdichtung
11. Einlaufgitter
12 Einlaufdichtkanten
13 Einlaufkorb
14 Zylinderschraube M 8x20
15 Zylinderschraube M 8x30
16 Zylinderschraube M 8x100
17 Innensechskantschraube M 14x1,5
18 Innensechskantschraube M 20x2
19 Sechskantmutter M4 6
20 Sechskantmutter M 6
21 Federring B 8
22 Zylinderstift 6x16
23 Halbrundschraube 16x1
24 Paßfeder A 5x5x25
25 Sicherungsring 24hw
26 Dichtring A 8x14
27 Dichtring C 30x36
28 Dichtring C 16x20
29 O-Ring 19x5
30 O-Ring 20x2
31 O-Ring 16x3
32 Kettenspange
33 Gleitringdichtung (Wasserseite)
34 Flachsechskantmutter
35 Zylinderschraube M 6x12
36 Federring B6
37 Stift 8g6 I
38 Lenkrad (prem. kgl.)
39 Luftrohr
40 Lagerschale
41 Radialschrägkugellager G 30S 2Z C3
42 Lagerbecher
43 Paßscheibe 25x35x1
44 Sicherungsring 25
45 Sicherungsring 25
46 Rillenkugellager 6204-2Z-C3
47 Sechskantschraube M 6x20
48. O-Ring 63x3
49 Gleitringdichtung (Motorseite)
50 Dreiecksdeckel
51 Augenschraube M 16x45
52 O-Ring 270x5
53 Pumpenflansch (gum. ausl.)
54 Sechskantschraube BM 8x25
55 Sechskantschraube BM 8x55
56 Spannschlußschraube (kgl.)
57 Druckschraube
58 Druckring
59 Verschlußkappe (kgl.)
Ausf.: TH5, 5/6, TH5/6R
60 Abdichtvorrichtung (PG 13,5/7-R-aluminium)
61 Schwimmschalter PS 0
62 Flachsteckgetriebe 6-zow. kgeog
63 Flachsteckerr
64 Typenschild
65 Präzisionsfeder GT 16 A

www.pumpenkunde.de/ensi